Il presente disegno è di proprietà di Interpump Group S.P.A., ne è vietata la riproduzione o la divulgazione a termini di legge. This drawing belongs to Interpump Group S.P.A., copy or divulgation are forbidden by law.

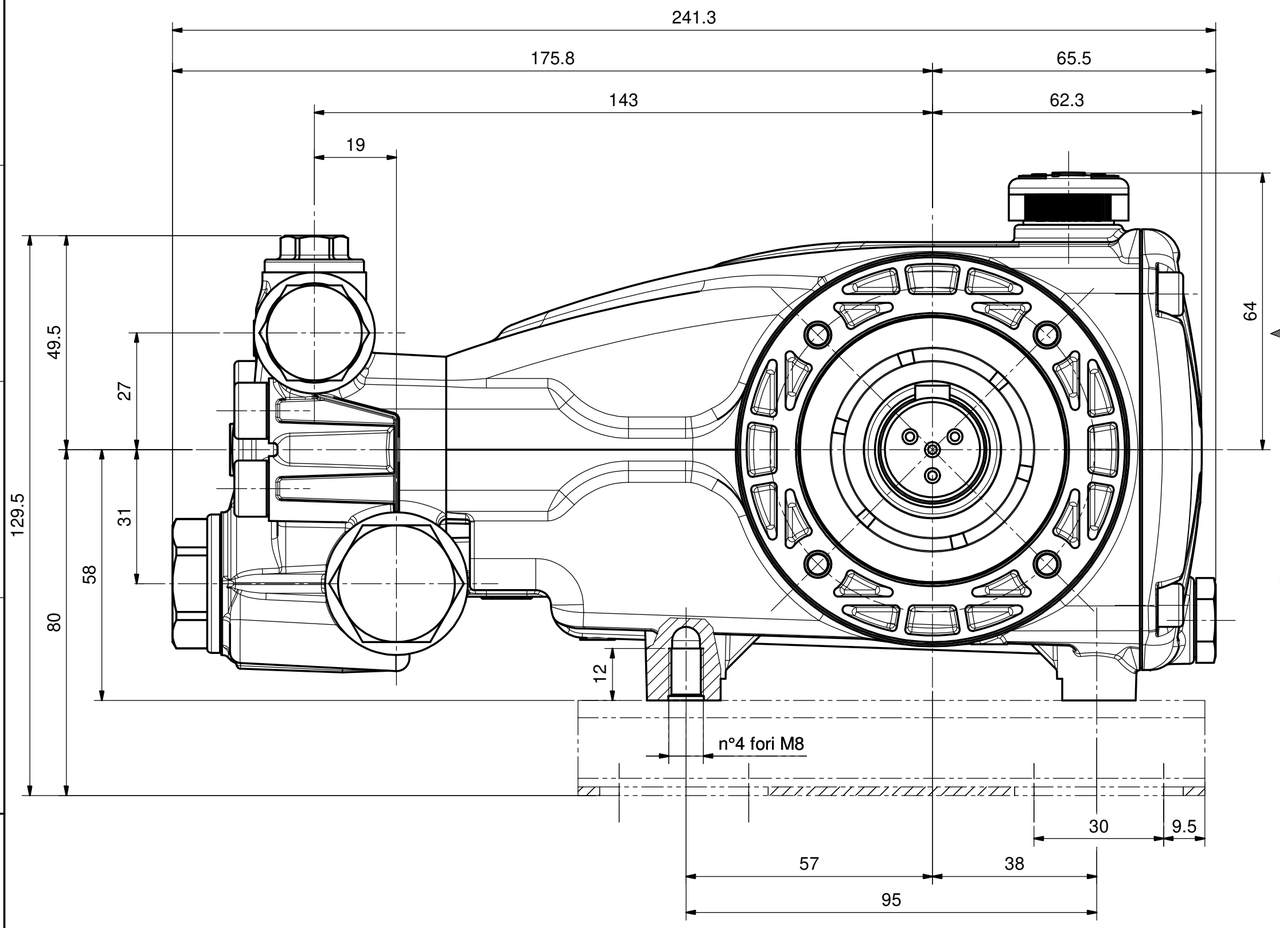

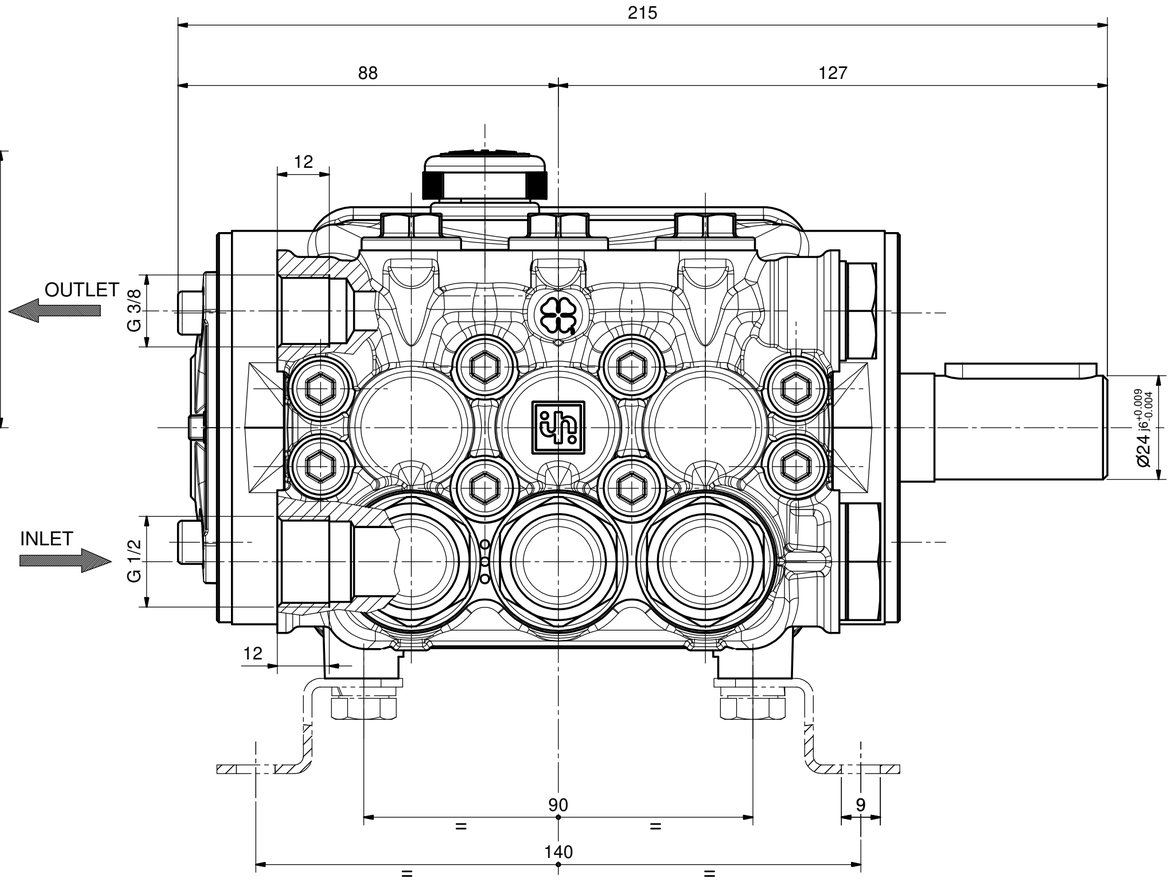

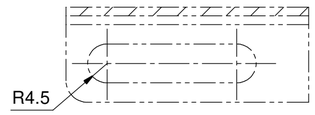

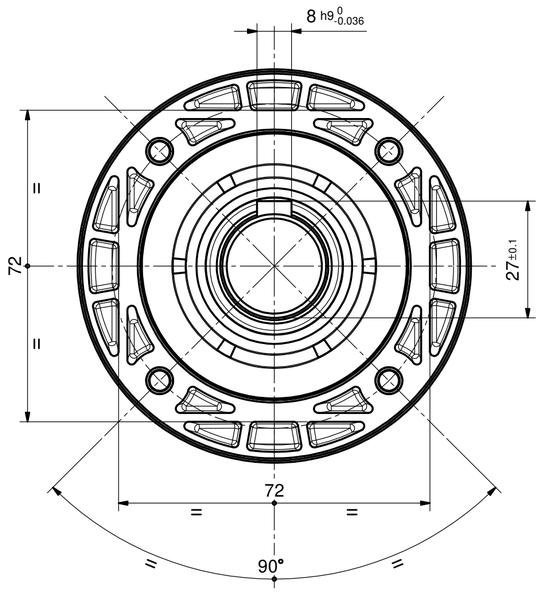

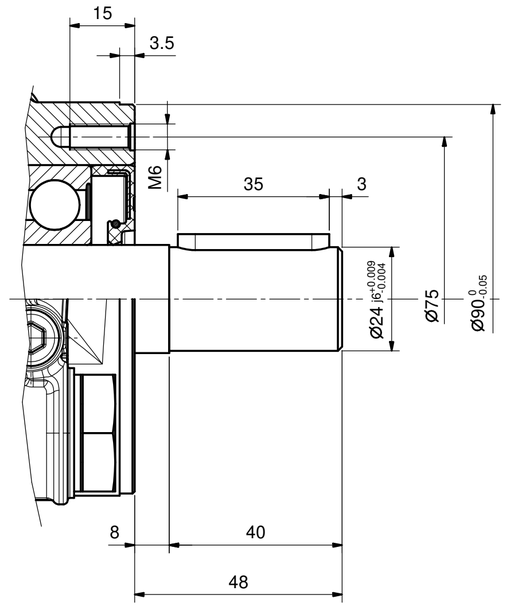

REV.	Data/Date	Descrizione modifica / Modification description	Firma/Signature	MT N°

Peso Grezzo: Raw Weigth: 0 g	Peso finito: Net weight: 0 g	Derivazione: Derivation:	Sostituisce: Replaces:	M.T.: **4038**
MATERIALE: MATERIAL:				
STATO: RAW MAT.STATE:				
TRATTAMENTI: TREATMENTS:				
R: N/mm²	Durezza: Hardness:	Colore: Colour:		

DISEGN.: **Cantarelli**
FTECN: **Barbieri**
DATA: **08/02/2016**
SCALE: **1:1**
Foglio: **1 / 1**

DENOMINAZIONE / DENOMINATION		DIS. COD./ DRAWING CODE	REV.
INGOMBRO POMPA SERIE 58 CAR WASH	C2W	58961100	0

LEGENDA CRITICITA': vedi DT n°2850000082
CRITICALITY LEGEND: according to DT n.2850000082
Sicurezza *Safety* | Critica *Critical* | Importante *Important* | Nessun simbolo *No symbol* | Standard | CRITICITA': **NONE**

A2