Il presente disegno è di proprietà della Interpump Engineering S.r.l., ne è vietata la riproduzione o la divulgazione a termini di legge.
This drawing belongs to Interpump Engineering S.r.l., copy or divulgation are forbidden by law.

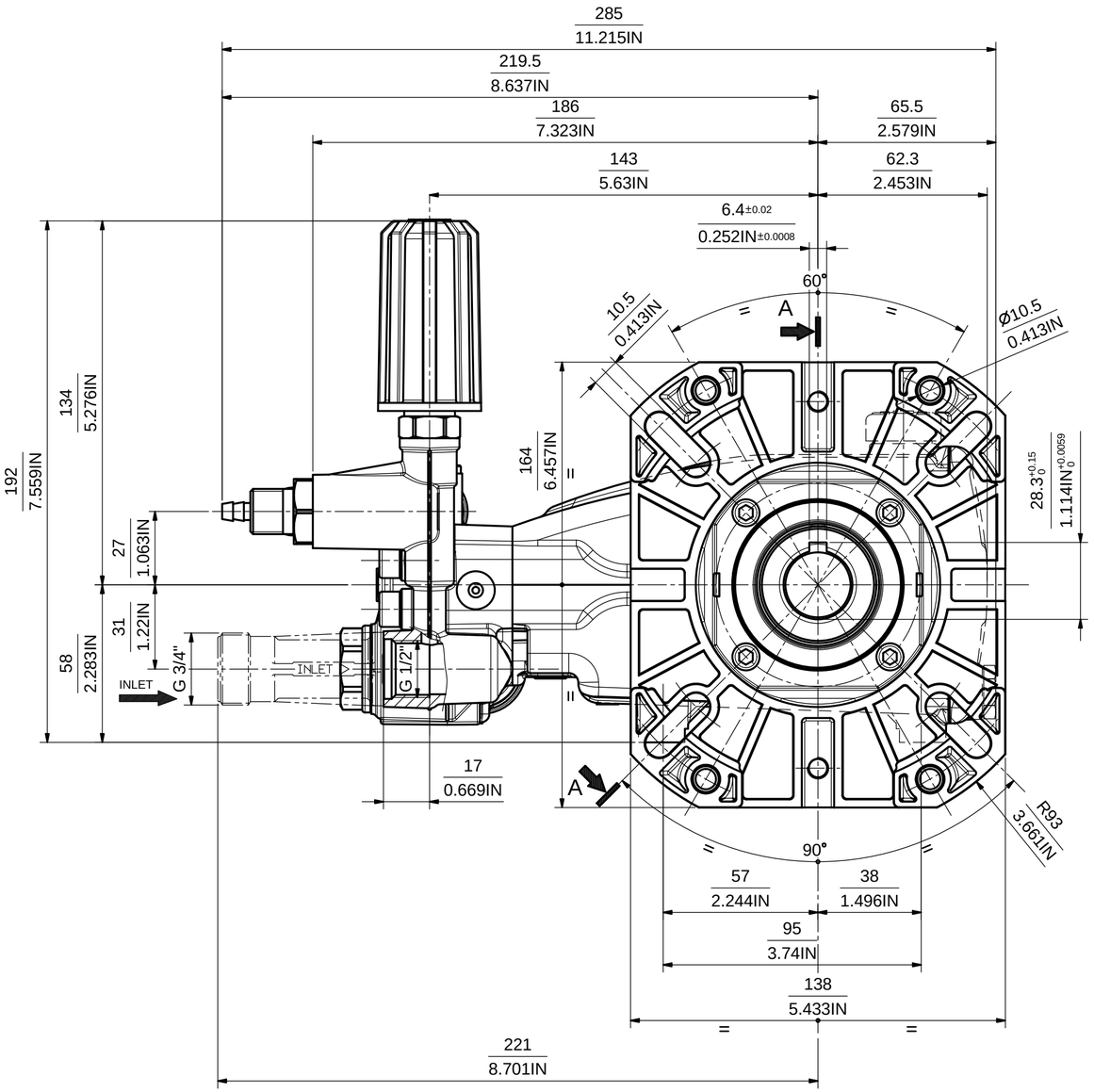

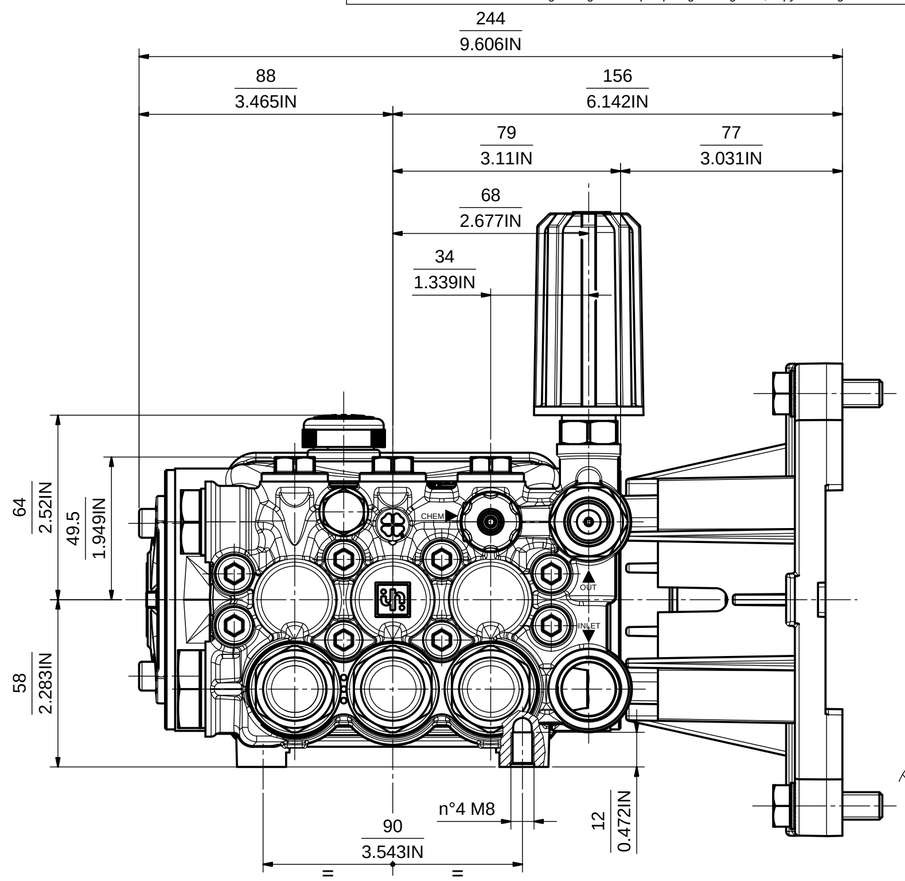

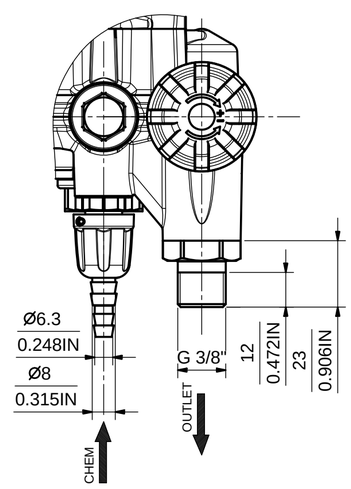

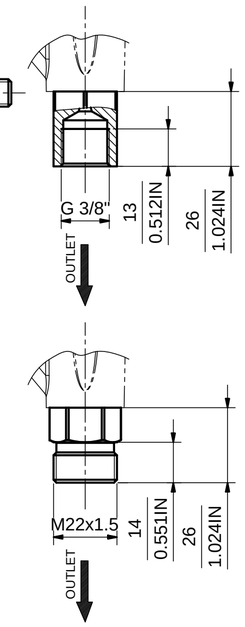

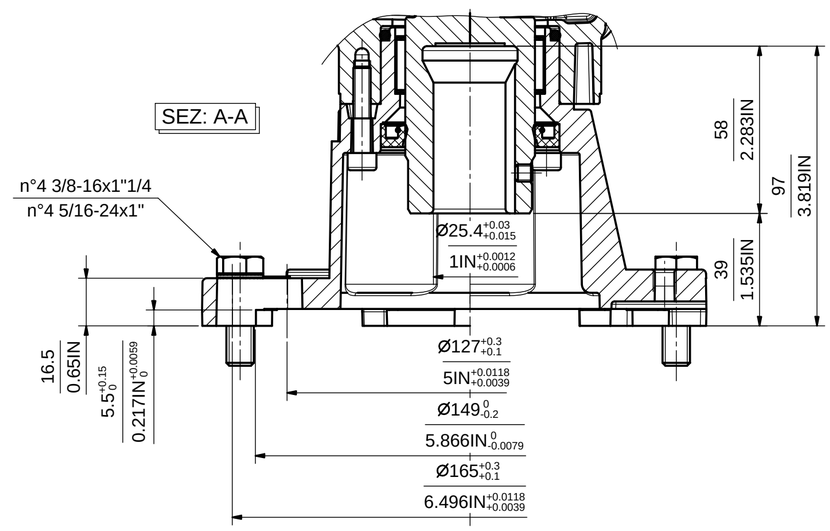

REV.	Data/Date	Descrizione modifica / Modification description	Firma/Signature	MT N°
1	23/03/2015	Modificato spia livello olio (quote 88 e 244 erano 85.8 e 241.8)	ZACCARELLI	2280

INTERPUMP Engineering

P.Grezzo: Raw Weigth: 0 g	Peso finito: Net weight: 0 g	Derivaz.: Derivaz.:	M.T.: 1848
MATERIALE: MATERIAL:			SCALE: 1:1.5
STATO: RAW MAT.STATE:		R : N/mm²	SOSTITUISCE REPLACES:
TRATTAMENTI:		Durezza: Hardness:	
TREATMENTS:		3D File : M-1530021150	

DISEGN.: CANTARELLI
FTECN.: BARBIERI
DATA: 01/03/2012
IE: 1530021150

DENOMINAZIONE / DENOMINATION
INGOMBRO POMPA VERS. C 1" VALV

DIS. COD./ DRAWING CODE: 58960800
REV.: 1

LEGENDA CRITICITA*: vedi DT n°2850000082
CRITICALITY LEGEND: according to DT n.2850000082

Sicurezza *Security* | Critica *Critical* | Importante *Important* | Nessun simbolo *No simbol* | Standard

A2