Il presente disegno è di proprietà di Interpump Group S.P.A., ne è vietata la riproduzione o la divulgazione a termini di legge. This drawing belongs to Interpump Group S.P.A., copy or divulgation are forbidden by law.

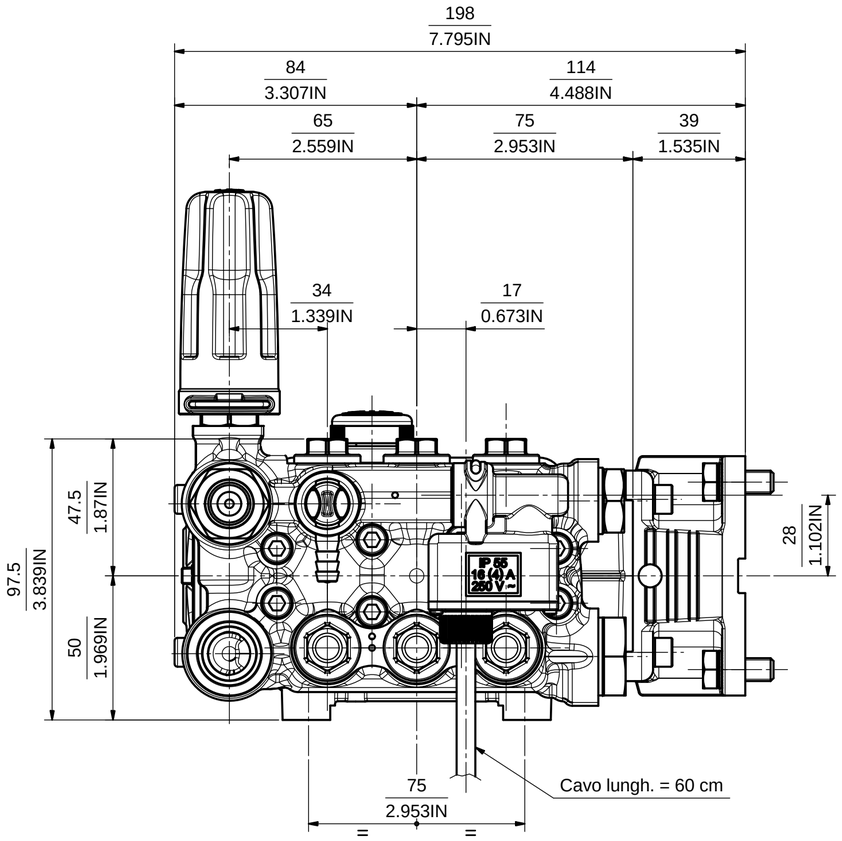


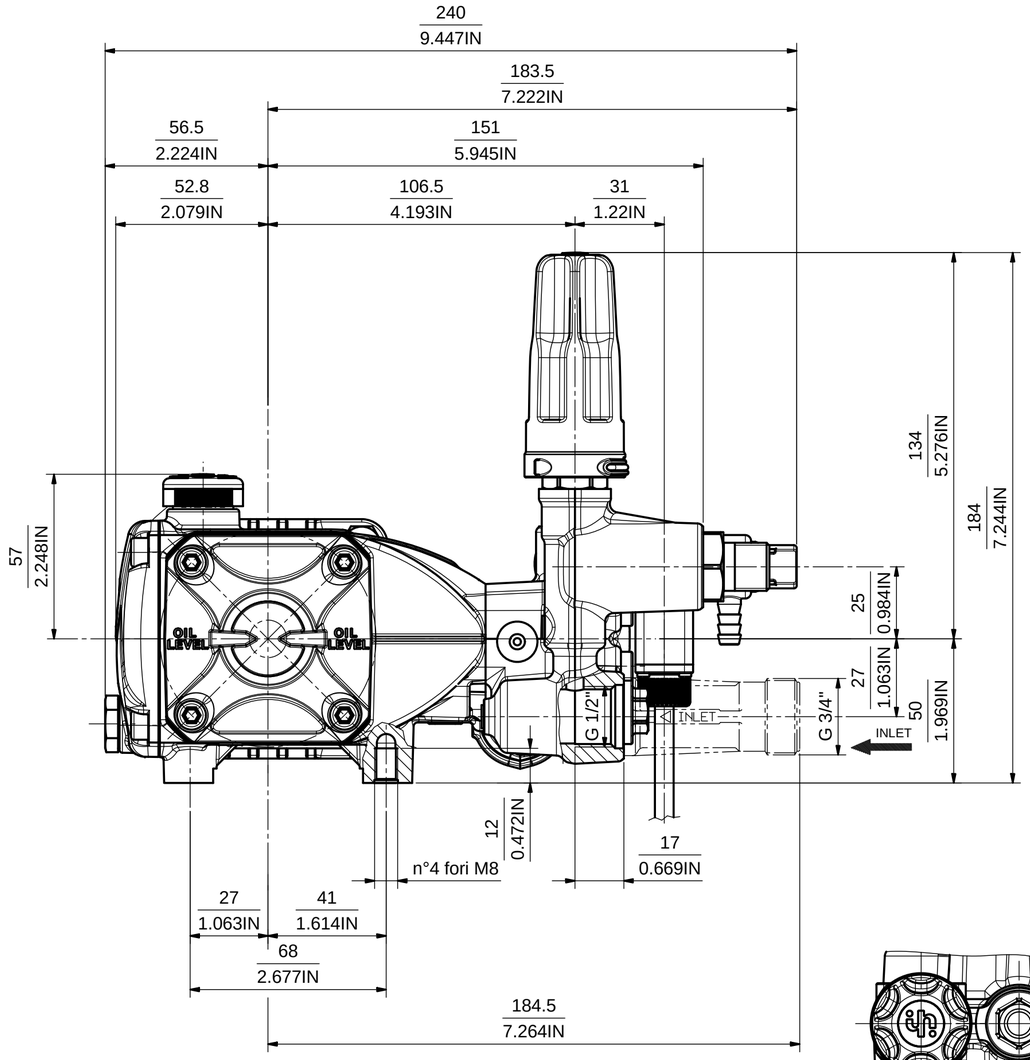


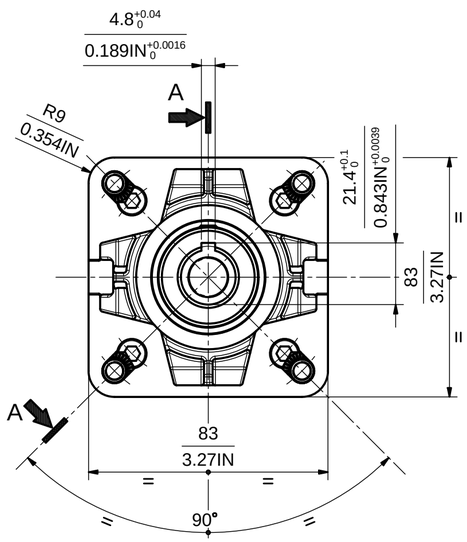


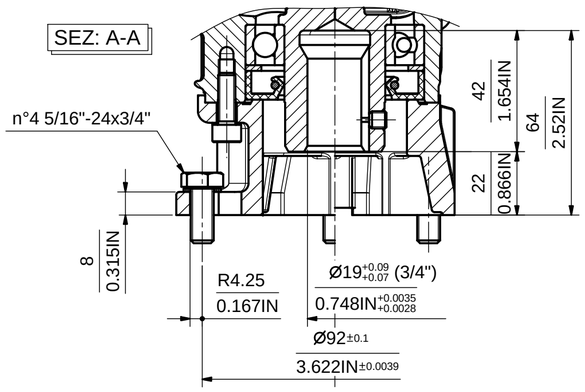


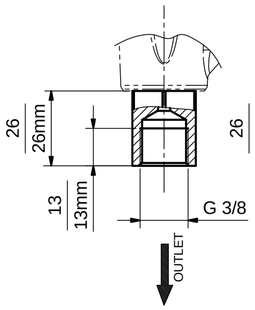


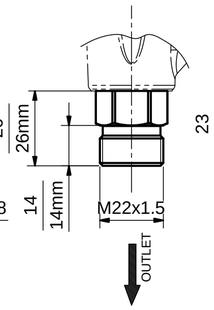


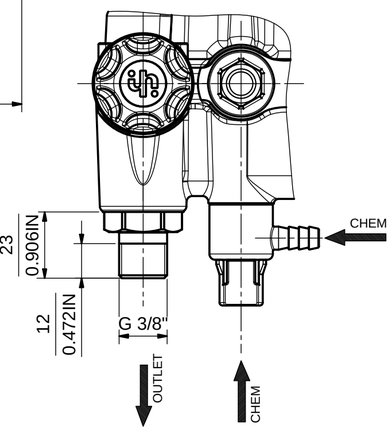


| REV. | Data/Date | Descrizione modifica / Modification description | Firma/Signature | MT N° |
|---|---|---|---|---|
| 1 | 29/02/2016 | Modificata posizione totalstop (era laterale), sostituito aspir. detergente | rcantarelli | 4029 |

Peso Grezzo: Raw Weigth: 0 g | Peso finito: Net weight: 0 g | Derivazione: Derivation: | Sostituisce: Replaces: | M.T.: **4010**

MATERIALE: MATERIAL:

STATO: RAW MAT.STATE:

TRATTAMENTI: TREATMENTS:

R: N/mm² | Durezza: Hardness: | Colore: Colour:

DISEGN.: **Cantarelli**

FTECN: **Barbieri**

DATA: **21/01/2016**

SCALE: **1:1.5**

Foglio: **1 / 1**

| DENOMINAZIONE / DENOMINATION | DIS. COD./ DRAWING CODE | REV. |
|---|---|---|
| INGOMBRO POMPA SX VERS. C 3/4" VALV. TOTALSTOP | 53962100 | 1 |

LEGENDA CRITICITA': vedi DT n°2850000082 / *CRITICALITY LEGEND: according to DT n.2850000082* | Sicurezza *Safety* | Critica *Critical* | Importante *Important* | Nessun simbolo *No symbol* | Standard | CRITICITA': **NONE**

A2