Il presente disegno è di proprietà della Interpump Engineering S.r.l., ne è vietata la riproduzione o la divulgazione a termini di legge.
This drawing belongs to Interpump Engineering S.r.l., copy or divulgation are forbidden by law.

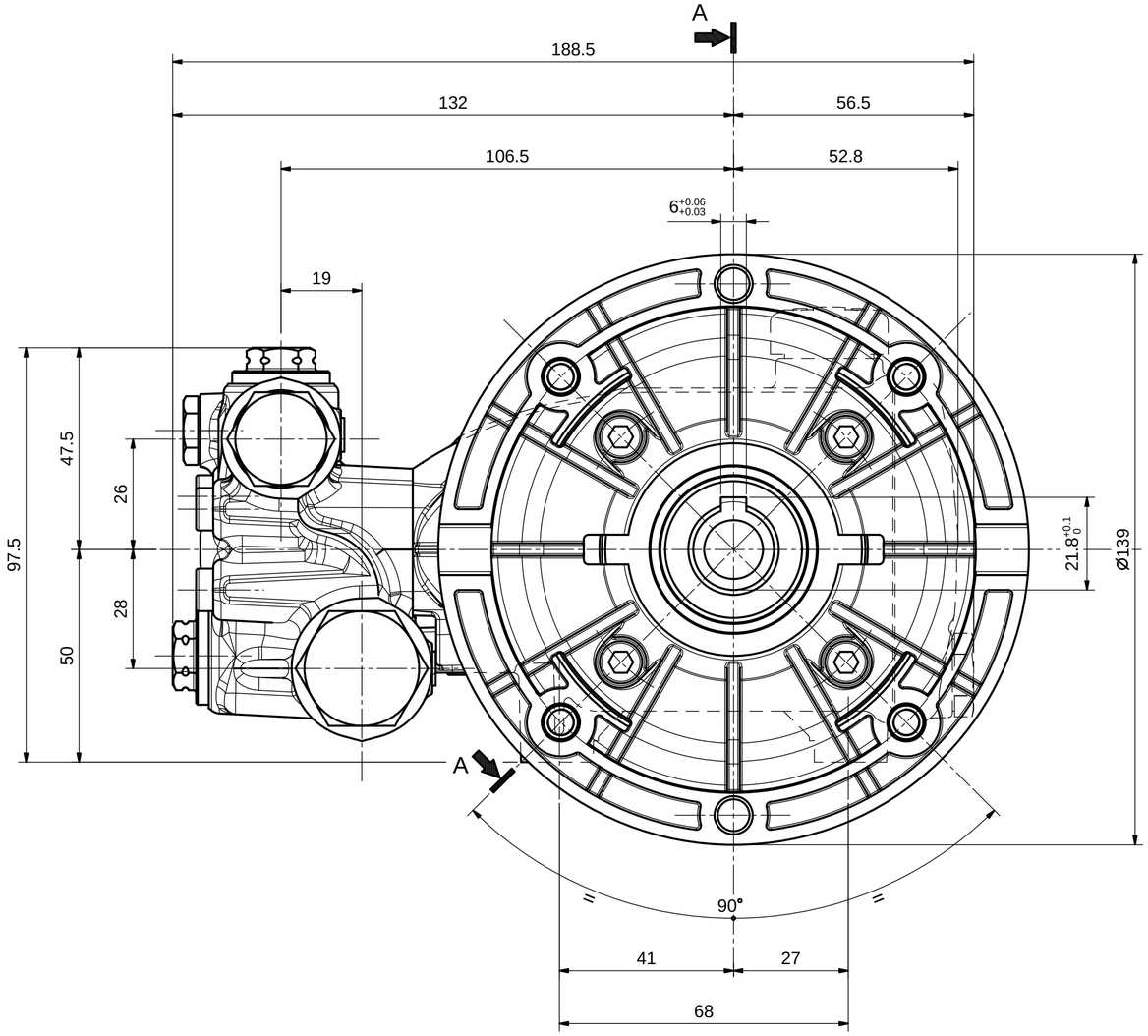

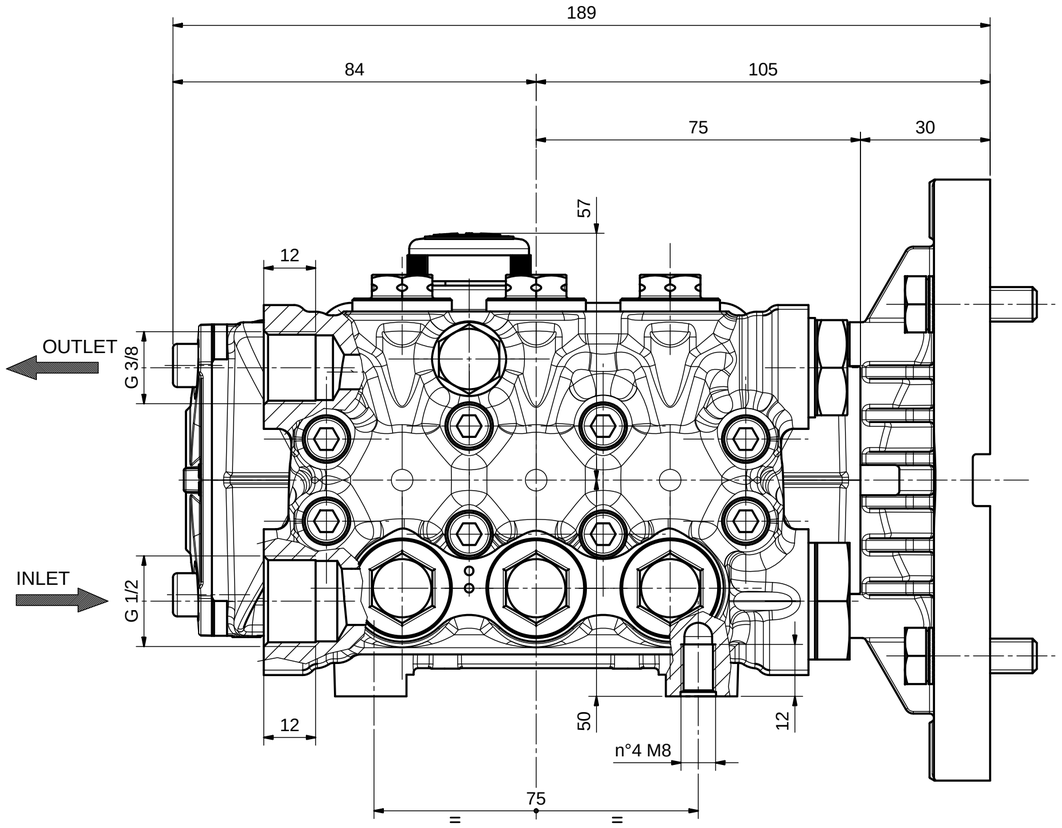

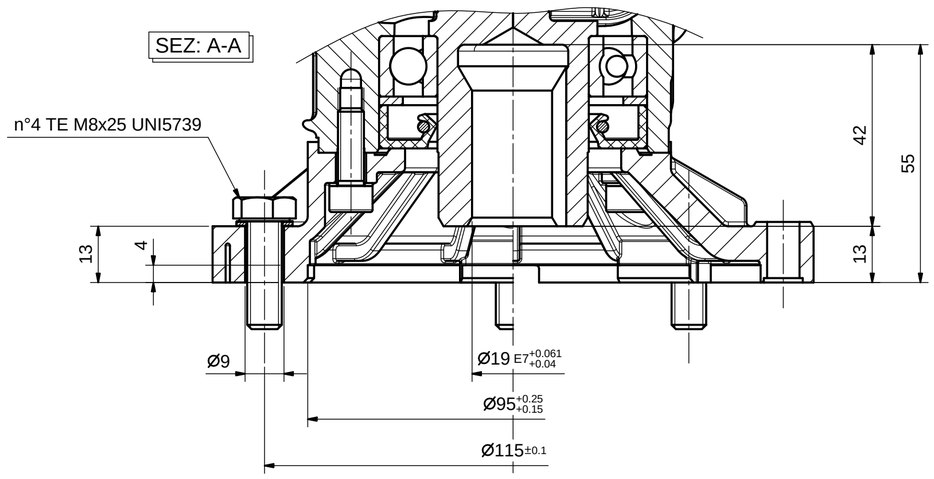

REV.	Data/Date	Descrizione modifica / Modification description	Firma/Signature	MT N°
1	13/03/2015	Modificato spia livello olio (quote 84 e 189, erano 82 e 187).	GUALANDRI	2280

INTERPUMP Engineering

P.Grezzo: Raw Weigth: 0 g	Peso finito: Net weight: 0 g	Derivaz.: Derivaz.:	M.T.: 2095
MATERIALE: MATERIAL:			
STATO: RAW MAT.STATE:			R : N/mm²
TRATTAMENTI:			Durezza: Hardness:
TREATMENTS:			3D File : M-1630021090

SCALE: 1:1
SOSTITUISCE REPLACES:

DISEGN.: CANTARELLI
FTECN.: BARBIERI
DATA: 14/10/2013
IE: 1630021090

DENOMINAZIONE / DENOMINATION
INGOMBRO POMPA VERS. B

DIS. COD./ DRAWING CODE: 53960200
REV.: 1

LEGENDA CRITICITA*: vedi DT n°2850000082
CRITICALITY LEGEND: according to DT n.2850000082

Sicurezza *Security* | Critica *Critical* | Importante *Important* | Nessun simbolo *No simbol* | Standard

A2