Il presente disegno è di proprietà della Interpump Engineering S.r.l., ne è vietata la riproduzione o la divulgazione a termini di legge.
This drawing belongs to Interpump Engineering S.r.l., copy or divulgation are forbidden by law.

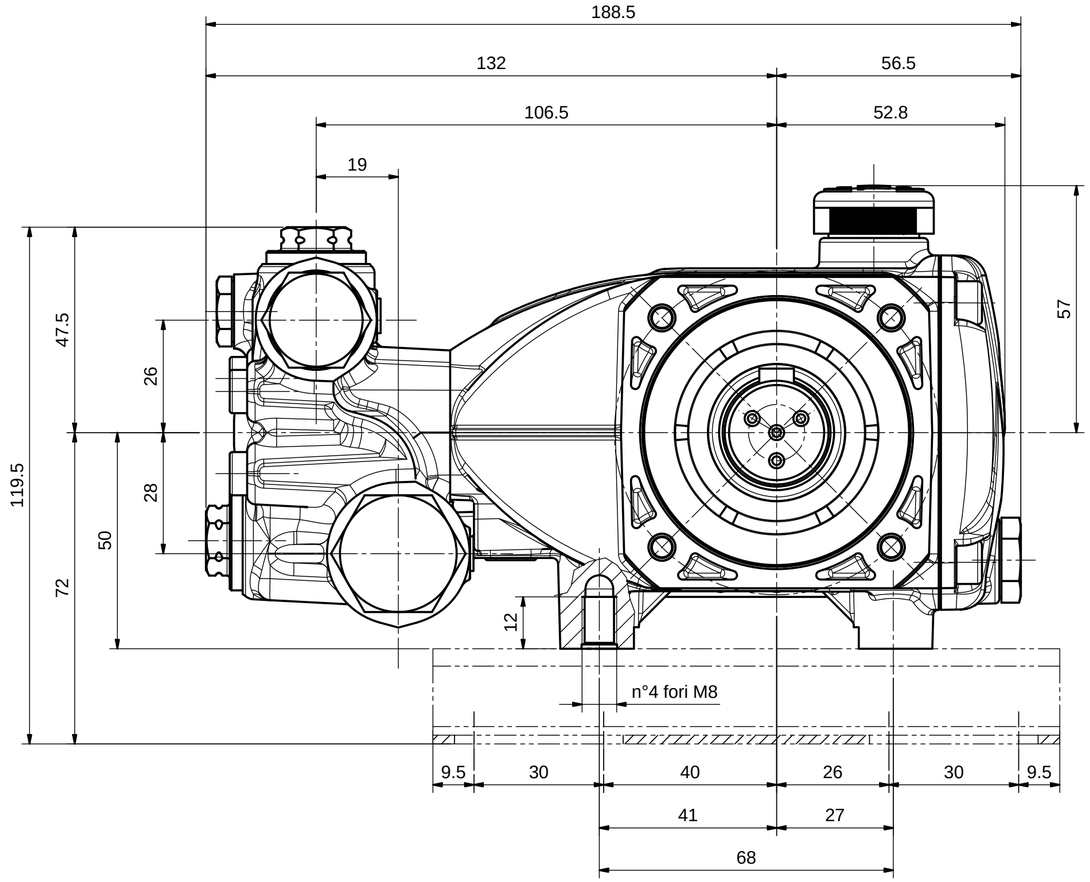

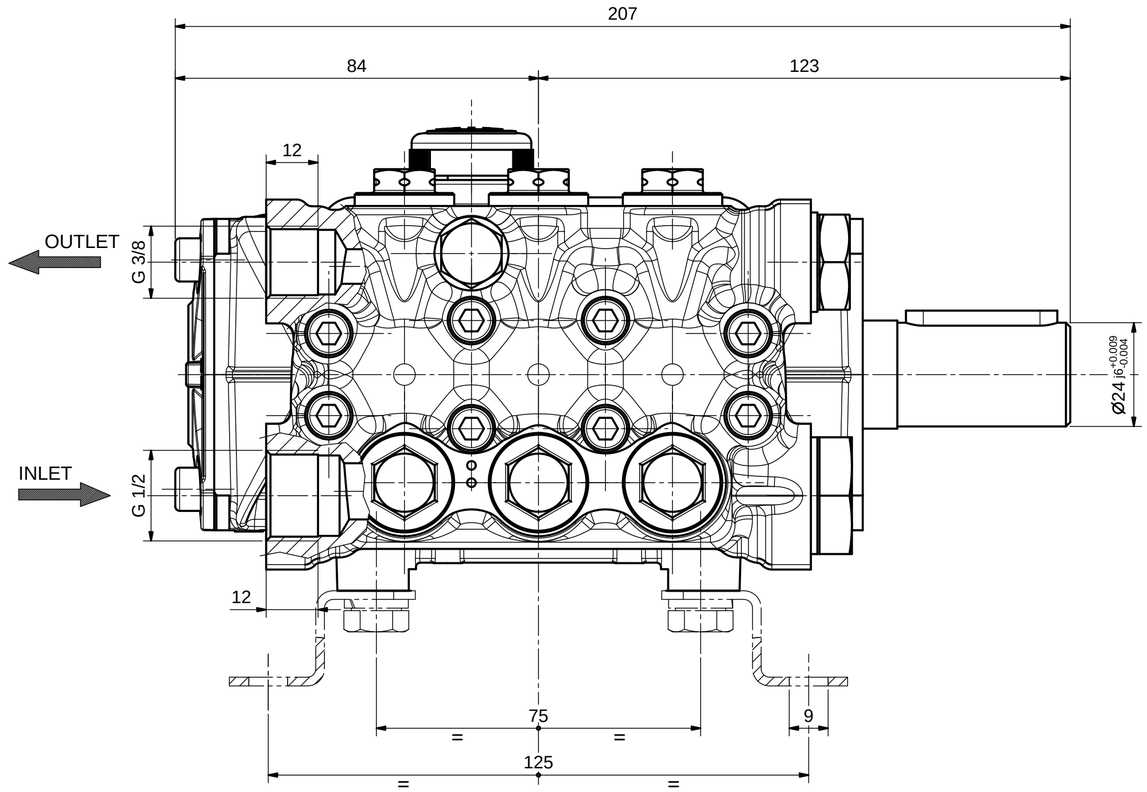

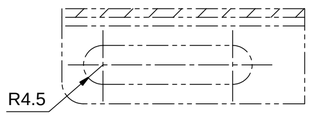

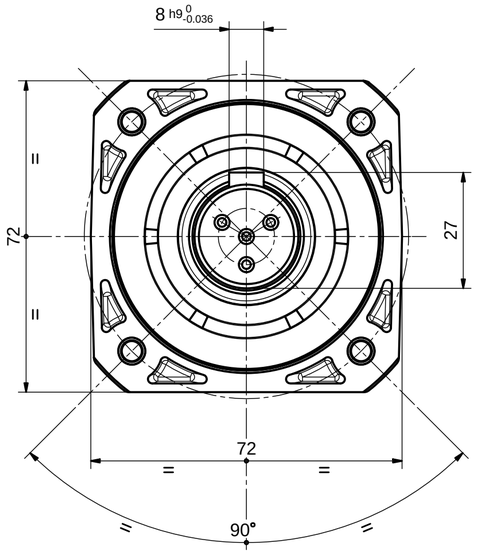

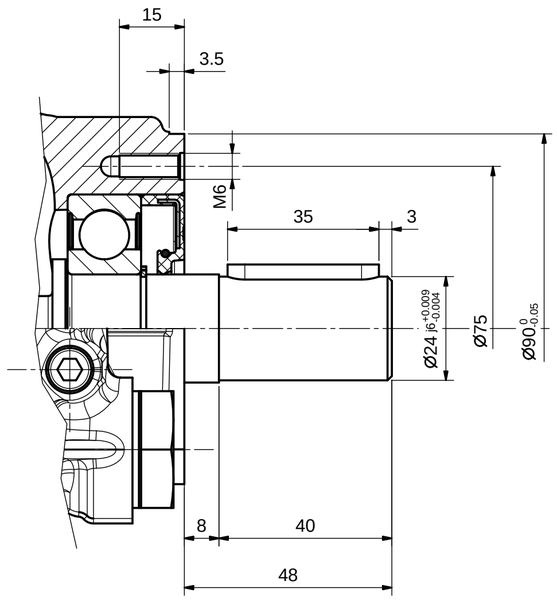

1	13/03/2015	Modificato spia livello olio (quote 84 e 207, erano 82 e 205).	GUALANDRI	2280
REV.	Data/Date	Descrizione modifica / Modification description	Firma/Signature	MT N°

INTERPUMP Engineering

P.Grezzo: Raw Weigth: 0 g	Peso finito: Net weight: 0 g	Derivaz.: Derivaz.:	M.T.: 2095
MATERIALE: MATERIAL:			
STATO: RAW MAT.STATE:			R : N/mm²
TRATTAMENTI:			Durezza: Hardness:
TREATMENTS:			3D File : M-1630021070

SCALE: 1:1
SOSTITUISCE REPLACES: 2900007966

DISEGN.: CANTARELLI
FTECN.: BARBIERI
DATA: 11/10/2013
IE: 1630021070

DENOMINAZIONE / DENOMINATION
INGOMBRO POMPA SERIE 53

DIS. COD./ DRAWING CODE: 53960000
REV.: 1

LEGENDA CRITICITA': vedi DT n°2850000082
CRITICALITY LEGEND: according to DT n.2850000082
Sicurezza *Security* | Critica *Critical* | Importante *Important* | Nessun simbolo *No simbol* | Standard

A2