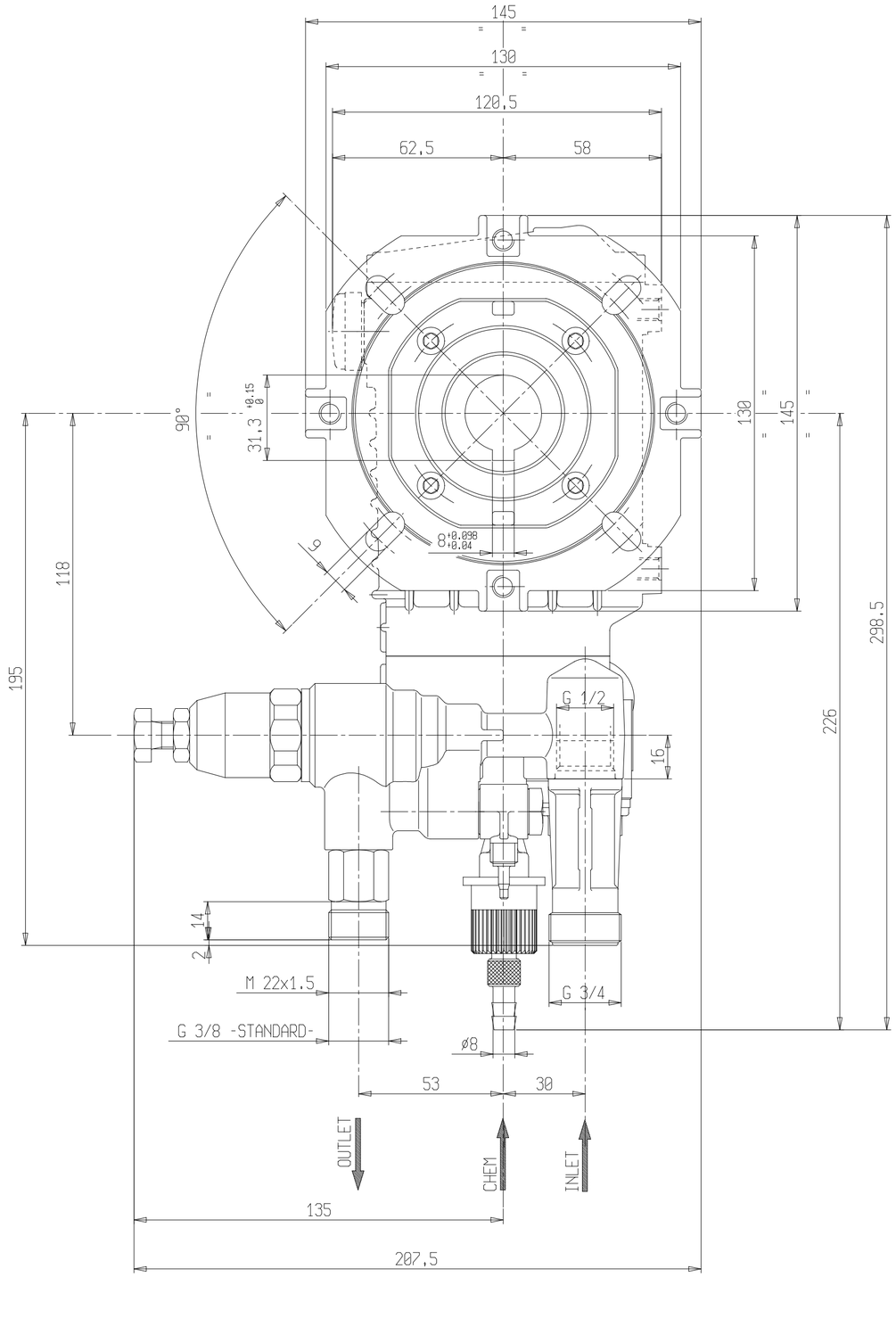

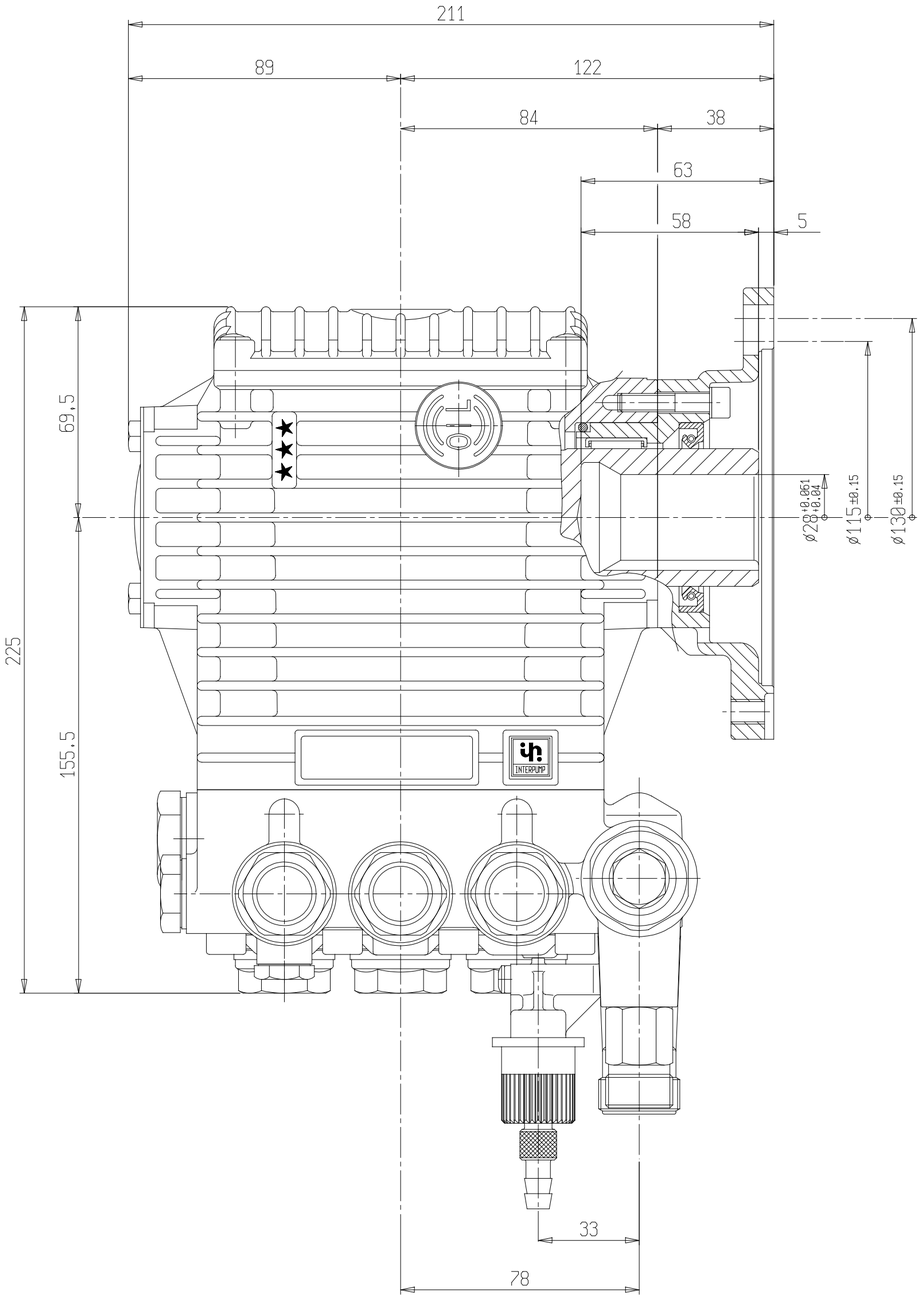

TOLLERANZE GENERALI

LAVORAZIONE GENERALE

IND.	DATA	DESCRIZIONE MODIFICA	FIRMA	MT N°

INTERPUMP Engineering

P.GREZZO: 0 g	DERIVAZ.:	PIANO CONTR.	TRASMESSO IL: 07.10.02	PM A1
P.FINITO: 0 g	STAMPO:			SCALA 1:1
MATERIALE:			R : N/mm²	
STATO:			MAT.PR:	SOSTITUISCE:
TRATTAM.:			DUREZZA:	

DISEG.: BARBIERI	
FTEN: NOVELLI	
DATA: 27/09/2002	
FOGLIO: 1/1	
IE: 0000021260	

FAMIGLIA	DENOMINAZIONE	DIS. COD.
	DIMENS.INGOMBRO POMPA VERS.BVK	44215800

** IL PRESENTE DISEGNO E' DI PROPRIETA' DELLA INTERPUMP Engineering S.r.l., NE E' VIETATA LA RIPRODUZIONE O LA DIVULGAZIONE A TERMINI DI LEGGE **