TRIAL MODE – a valid license will remove this message. See the keywords property of this PDF for more information.

Il presente disegno è di proprietà di Interpump Group S.P.A., ne è vietata la riproduzione o la divulgazione a termini di legge. This drawing belongs to Interpump Group S.P.A., copy or divulgation are forbidden by law.

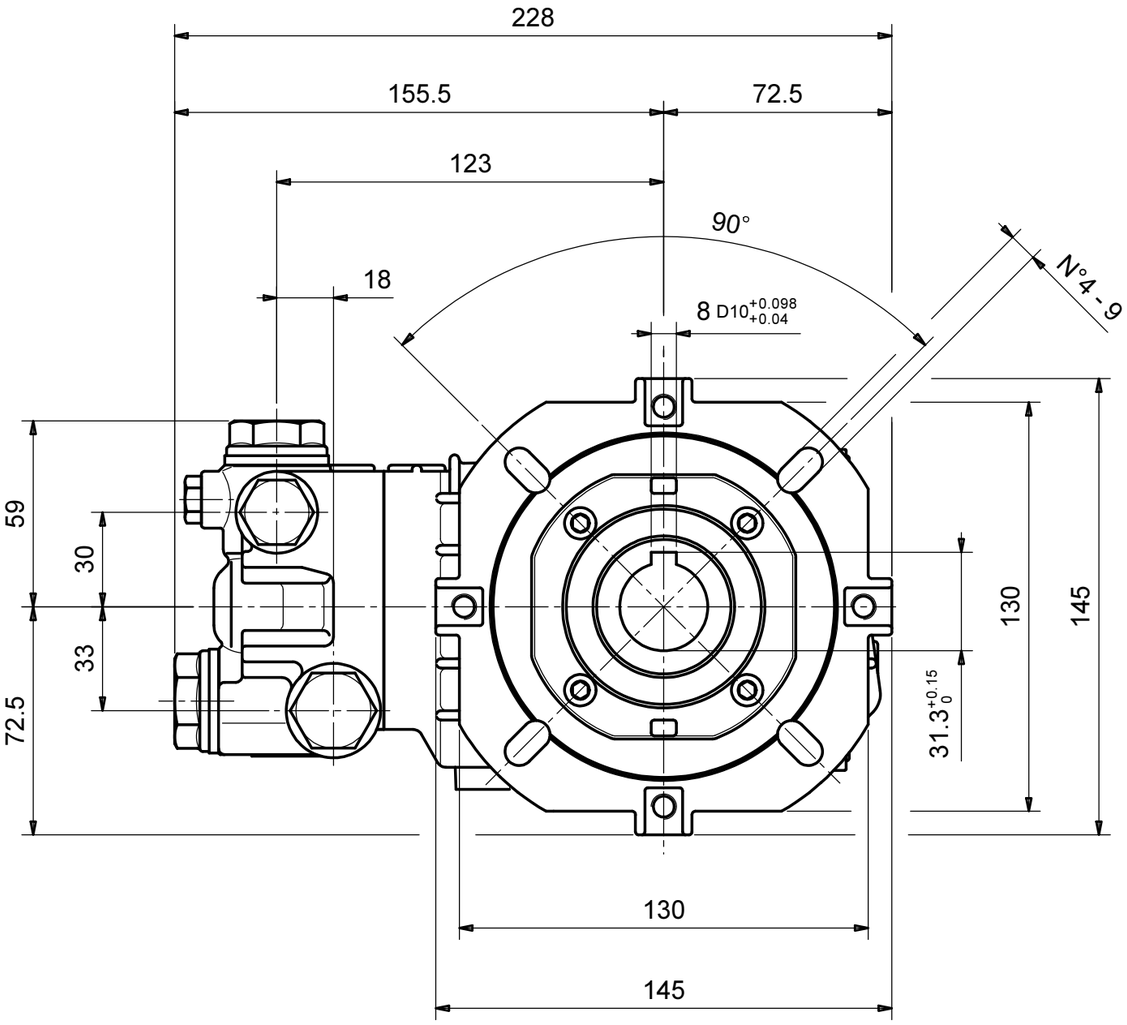

OUTLET

INLET

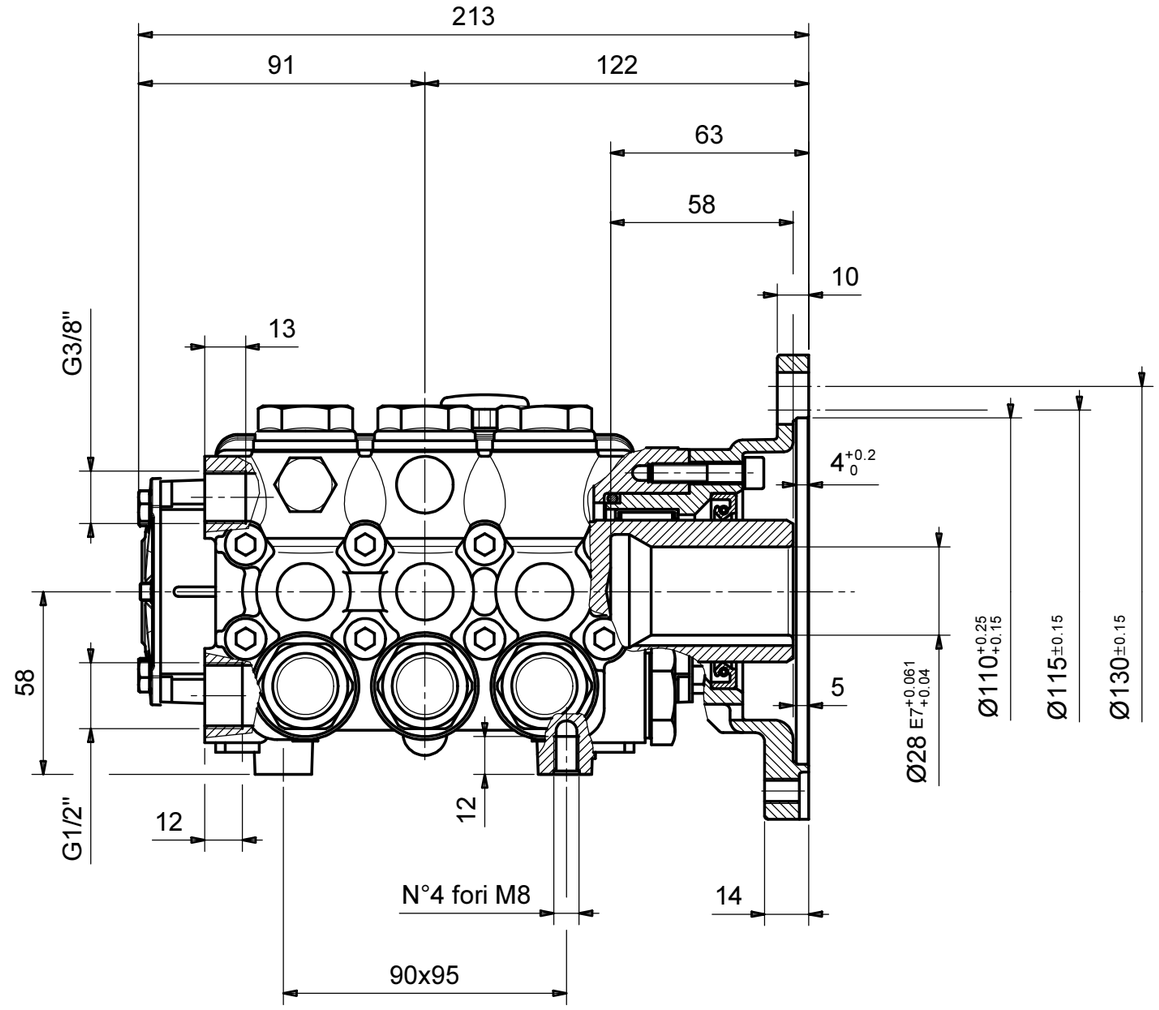

Flangia per motore elettrico
IEC 100-112 B14

IEC 100-112 B14
Electric motor flange

REV.	Data/Date	Descrizione modifica / Modification description	Firma/Signature	MT N°
2	27/10/2015	Modificato sistema spia livello olio.	igennari	3038
1	21/01/2010	Rifatto a CAD e modificate tolleranze.	GENNARI	2323

INTERPUMP GROUP

Peso Grezzo: Raw Weigth: 0 g	Peso finito: Net weight: 0 g	Derivazione: Derivation:	Sostituisce: Replaces: **OMONIMO**	M.T.:	DISEGN.: **Gennari**
MATERIALE: MATERIAL:					FTECN: **Ceci**
STATO: RAW MAT.STATE: **ASSIEME**					DATA: **21/01/2010**
TRATTAMENTI: TREATMENTS:					SCALE: **1:2**
R: N/mm²	Durezza: Hardness:	Colore: Colour:			Foglio: **1 / 1**

DENOMINAZIONE / DENOMINATION		DIS. COD./ DRAWING CODE	REV.
INGOMBRO POMPE SERIE 44 VS B	SERIE 44	44214500	2

LEGENDA CRITICITA': vedi DT n°2850000082
CRITICALITY LEGEND: according to DT n.2850000082

S Sicurezza *Safety* | Critica *Critical* | Importante *Important* | Nessun simbolo *No symbol* Standard

CRITICITA': **NONE**

A3