OVERALL DIMENSIONS
总尺寸

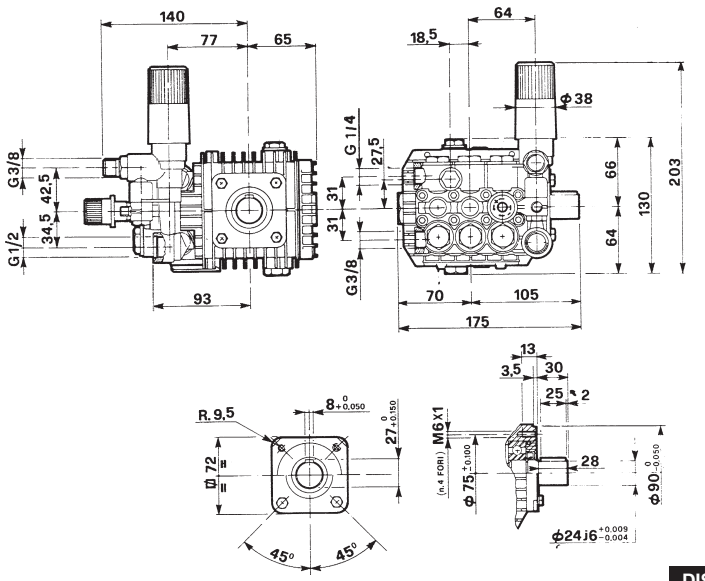

DIS. COD. 51.2149.00

■ LUBRICATION: Check the oil from time. Change the oil after 50 Hrs. operation and then after every 500 Hrs. We recommend INTERPUMP OIL X-9.9. (SAE 15W40 Mineral) - OIL CAPACITY ℓ 0,33

■ 润滑： 应定期检查润滑油。50工作小时后换油一次，以后每500工作小时换油一次。我们推荐使用INTERPUMP OIL X-9.9. (SAE 15W40 矿物油) - 油容量0.33升。

INTERPUMP GROUP
VIA E. FERMI, 25
42040 S. ILARIO - REGGIO EMILIA (ITALY)
TEL. +39 - 0522 - 904311 • TELEFAX + 39 - 0522 - 904444
E-mail: info@interpumpgroup.it
http: //www.interpumpgroup.it

Cod. 51.2251.03 - 09/04 - 500

INTERPUMP GROUP

PUMPS FOR MISTING
喷雾加湿电动泵

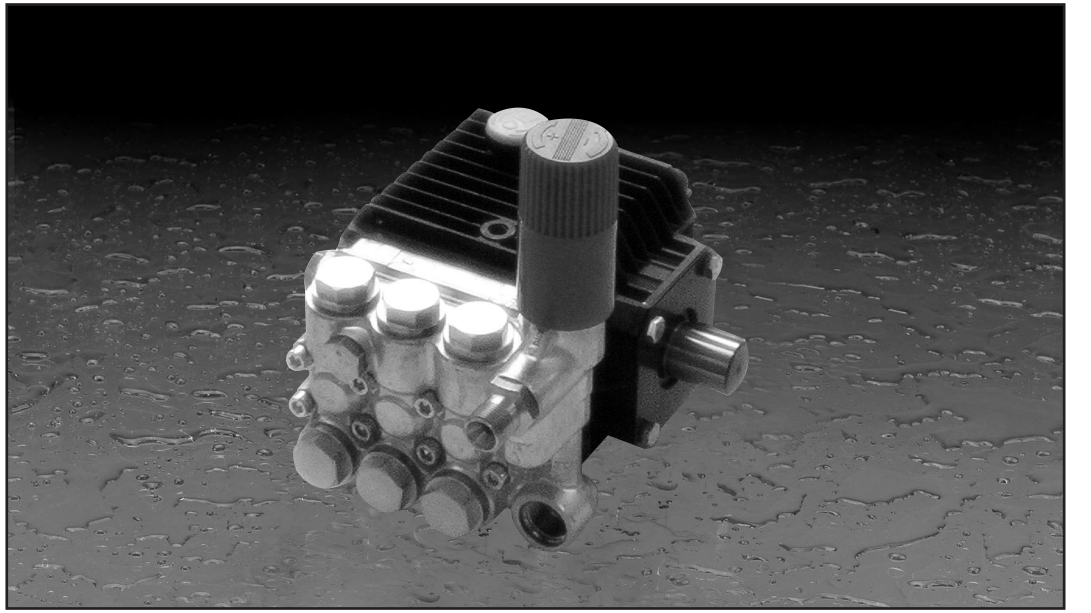

For this type of application it is recommended to flood the inlet with pressure ≥ 1 bar (14.5 psi).

此种应用建议以 ≥1 bar的压力超输入

Pump type 泵型	Flow rate 流速		Max. Pressure 最大压力		r.p.m. 转/分钟	Power 功率	Weight 重量
	l/min	G.P.M. (USA)	bar	p.s.i.		Hp / kW	Kg
FE5101	**1**	**0.26**	**100**	**1450**	**1450**	**0.5 / 0.37**	**6.0**
FE5102	**1.8**	**0.47**				**0.5 / 0.37**	
FE5104	**4**	**1.06**				**1 / 0.73**	
FE5108	**8**	**2.11**				**2 / 1.47**	

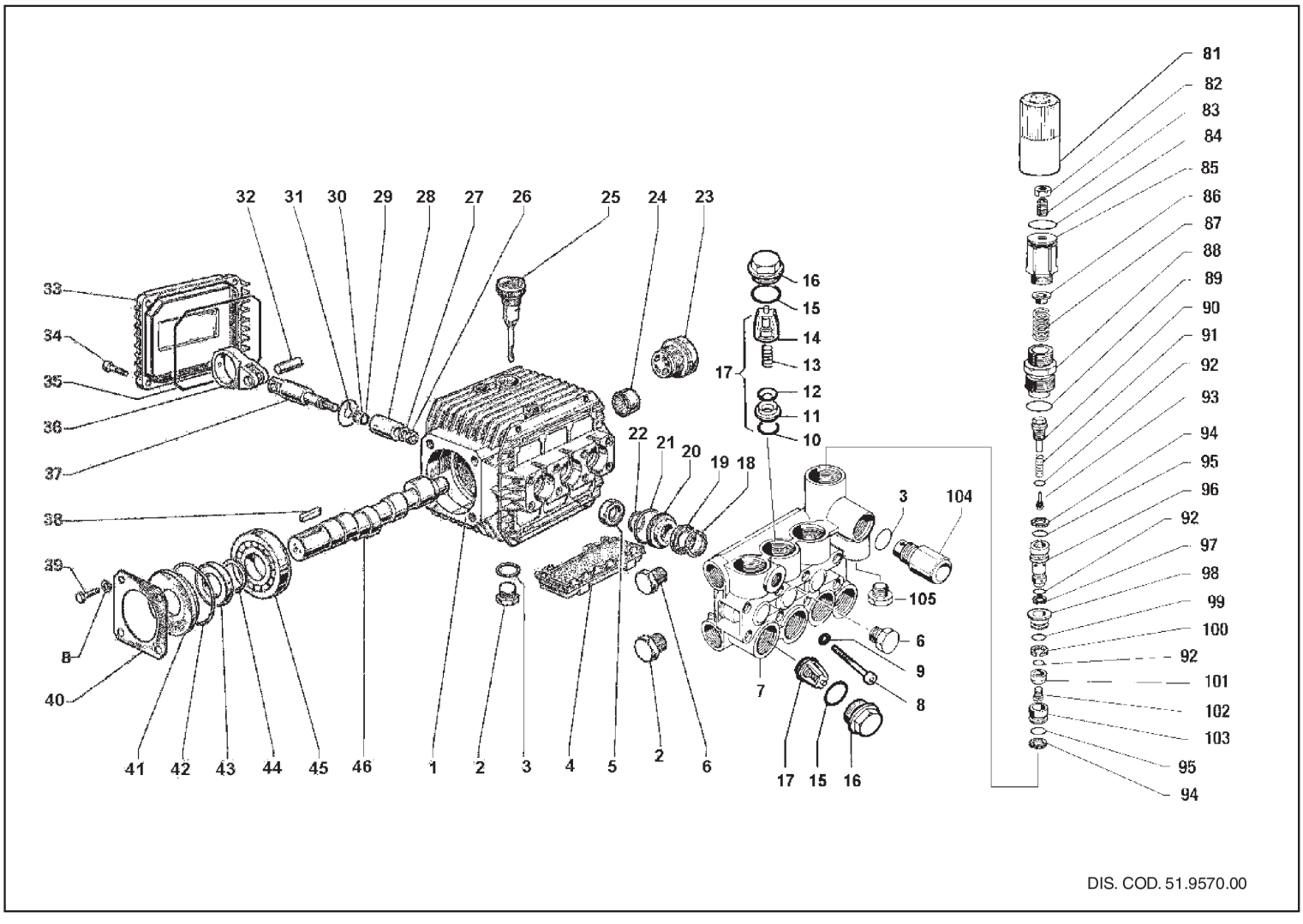

KIT N.	KIT 83	KIT 102	KIT 123	KIT 157
Position included 零件	5	88-89-90-91-92 93-94-95-96-97 98-99-100-101 102-103	10-11-12 13-14 (17)	15-16
N. pcs.	3	1÷3	6	6

PISTON - 活塞 Ø 15			PISTON - 活塞 Ø 18		
MODEL - 型号: FE5101 - FE5104			MODEL - 型号: FE5102 - FE5108		
KIT 86	KIT 96	KIT 97	KIT 139	KIT 140	KIT 141
20-21-22	18-19-20 21-22	18-19 21-22	20-21-22	18-19-20 21-22	18-19 21-22
3	1	3	3	1	3

STANDARD VERSION

标准型

MV

FE5101
FE5102
FE5104
FE5108

POS. 零件	CODE 代号	DESCRIPTION 说明		N. PCS. 件数
1	51010622	护罩		1
2	98210000	盖子 G 3/8x13		2
3	90383300	O形圈 Ø13.95x2.62		2
4	51209051	护板		1
5	90156500	径向环	KIT 83	3
6	98204100	塞 G1/4x9		2
7	51120141	OT头 58 - Ø15		1
	51120541	OT头 58 - Ø18		1
8	99194300	螺丝 M6x40 UNI 5931		8
9	96693800	垫圈 Ø186.4 Schnorr		8
10	90384100	O形圈 Ø17.13x2.62	KIT 123	6
11	36200366	阀座	KIT 123	6
12	36200176	阀门	KIT 123	6
13	94737600	弹簧 Ø9.4x14.8	KIT 123	6
14	36202551	阀门导轨	KIT 123	6
15	90384700	O形圈 Ø20.24x2.62	KIT 157	6
16	98221600	塞 M 24x1.5x11.2	KIT 157	6
17	36711501	阀组	KIT 123	6
18	51100051	头环 Ø15	KIT 96-97	3
	51100151	头环 Ø18	KIT 140-141	3
19	90262000	密封环 Ø15	KIT 96-97	3
	90268100	密封环 Ø18	KIT 140-141	3
20	51080070	底环 Ø15	KIT 86-96	3
	51080370	底环 Ø18	KIT 139-140	3
21	90360400	O形圈 Ø25.12x1.78	KIT86-96-97-139-140-141	3
22	90383500	O形圈 Ø15.08x2.62 - Ø15	KIT 86-96-97	3
	90384300	O形圈 Ø17.8x2.62 - Ø18	KIT 139-140-141	3
23	97596800	油位指示灯 G3/4		1
24	91801400	辊子衬套		1
25	98210300	注油塞 G3/8		1
26	92221600	螺母 M8 - 不锈钢		3
27	96700800	垫圈 Ø8		3
28	51040009	活塞 Ø15		3
	51040010	活塞 Ø18		3
29	90357200	O形圈 Ø5.28x1.78 - 特殊		3
30	90502200	O形圈环		3
31	96707000	垫圈 Ø9		3
32	97731000	小销子 Ø8x24.5		3
33	51160022	护盖		1
34	99186700	螺丝 M 6x18 UNI 5931		4

POS. 零件	CODE 代号	DESCRIPTION 说明		N. PCS. 件数
35	90391700	O形圈 Ø88.57x2.62		1
36	51030122	连杆		3
37	51050056	活塞导承		3
38	91487800	楔子		1
39	99180700	螺丝M 6x10 UNI 5739		4
40	50150074	护盖		1
41	50211551	定距片		1
42	90409700	O形圈 Ø55.56x3.53		1
43	90163400	径向环 Ø25x42x7		1
44	90063500	轴止动环		1
45	91832800	滚珠轴承6305		1
46	51020065	轴 FE5104		1
	51020165	轴 FE5108		1
	51022065	轴 FE 5101 - FE5102		1
81	36318751	圆杆头		1
82	92221800	螺母 M8 UNI 5589		1
83	99305400	螺丝 M8x20 UNI 5923		1
84	90359800	O形圈 Ø20.35x1.78		1
85	36318570	压力调节器		1
86	36316970	弹簧片		1
87	94743600	弹簧 Ø15x35		1
88	36318470	导衬	KIT 102	1
89	90384700	O形圈 Ø20.24x2.62	KIT 102	1
90	36318870	行程限位器	KIT 102	1
91	94733200	弹簧 Ø6.1x19	KIT 102	1
92	90357500	O形圈 Ø6.75x1.78 - 特殊	KIT 102	3
93	36333151	封闭器	KIT 102	1
94	90506500	O形圈环	KIT 102	2
95	90382200	O形圈 Ø9.92x2.62 - 特殊	KIT 102	2
96	36318970	传动小活塞	KIT 102	1
97	90502500	O形圈环	KIT 102	1
98	36316570	阀门导轨	KIT 102	1
99	90358900	O形圈 Ø12.42x1.78	KIT 102	1
100	90507500	O形圈环	KIT 102	1
101	36319066	球形阀	KIT 102	1
102	99150900	螺丝 M5x0.8x7.5	KIT 102	1
103	36316466	阀座	KIT 102	1
104	10007870	螺纹接管 G3/8 有Ø3		1
105	98205700	塞子 M14x1.5		1